仮設計画図（6） S=1:100

到達立坑

MRC工法 施工図面

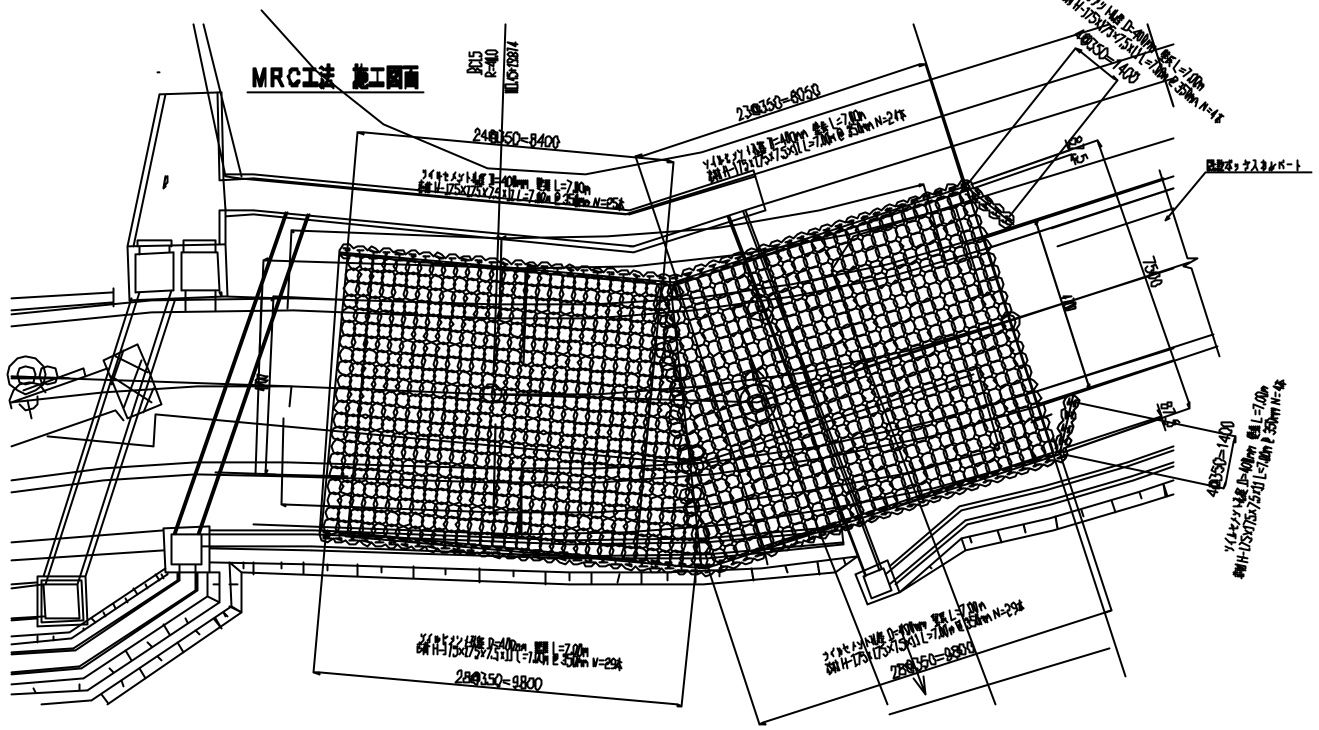

到達立坑仮設土留工数量表

名称	種別	寸法	長さ	数量	単位重量	1本当り重量	重量	摘要	
MRC工法(ｿｲﾙ固化材)	頭部	φ400×950	0.7	465ﾙｯﾍﾞ	200kg/m3	53.2kg(1ﾙｯﾍﾞ)	24.739	t	
	壁部	φ400×950	7.00	43ﾙｯﾍﾞ	300kg/m3	798kg(1ﾙｯﾍﾞ)	34.314	t	
		合計					59.052	t	
ｺﾗﾑ-改良工	本体	φ1000	4.30	58	200kg/m3	675.1kg	39.156	t	
芯材H鋼材	H	175×175×7.5×11	7.00	127	40.4	282.8	35.916	kg	(SS400)
腹起主材	H	350×350×12×19	10.50	4	150.0	1575.0	6.300	加工材	〃
	H	350×350×12×19	12.00	4	150.0	1800.0	7.200	〃	〃
	H	300×300×10×15	8.00	4	100.0	800.0	3.200	〃	〃
	H	300×300×10×15	9.50	4	100.0	950.0	3.800	〃	〃
腹起継材(A)	H	350×350×12×19					1.320	〃	〃
	H	300×300×10×15					0.676	〃	〃
切梁主材	H	300×300×10×15	5.00	12	100.0	500.0	6.000	加工材	〃
切梁継材(A)	H	300×300×10×15					3.096	〃	〃
ｷﾘﾝｼﾞｬｯｷ		YH300U		12	100.0		1.200	加工材	〃
副部材(B)	L	65×65×6		38	9.0	9.0	342	加工材	〃
副部材(B)	PL	12×268×144		48	3.5	4.0	192	加工材	〃
副部材(B)	BN	M22×65		1150	0.35	0.35	161		
鋼材合計							69.603	kg	
(平均N値=10.7)									

到達立坑 断面図

(腹起しYH-350X350X12X19部分)

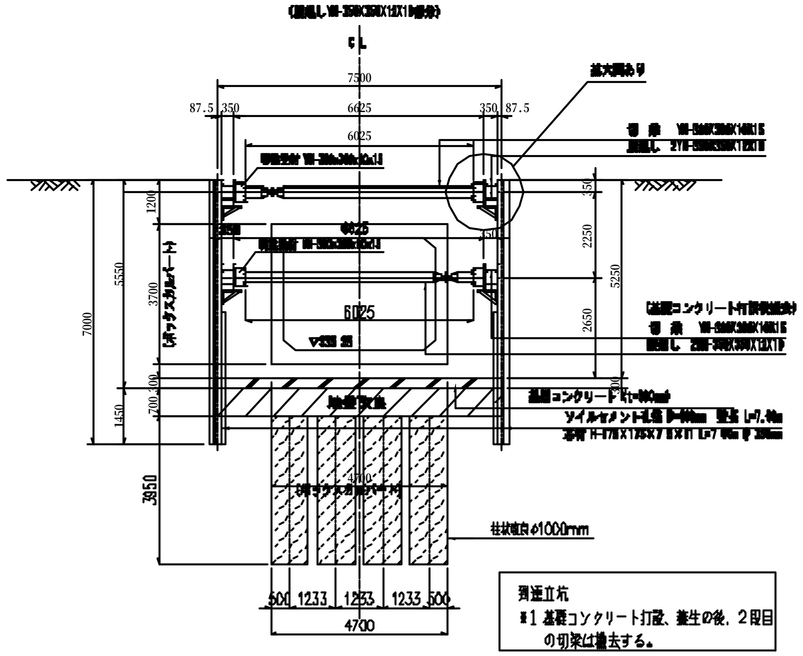

到達立坑
※1 基礎コンクリート打設、養生の後，2段目の切梁は撤去する。

1段目平面図

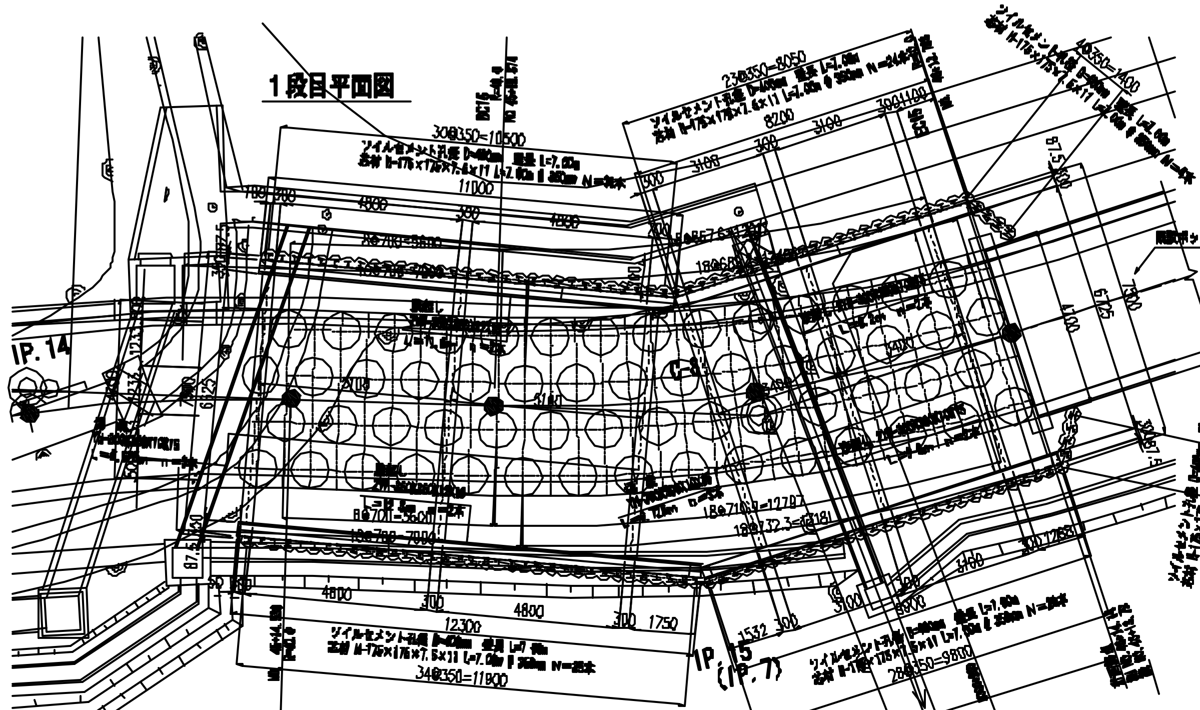

到達立坑 断面図

(腹起しYH-300X300X10X15部分)

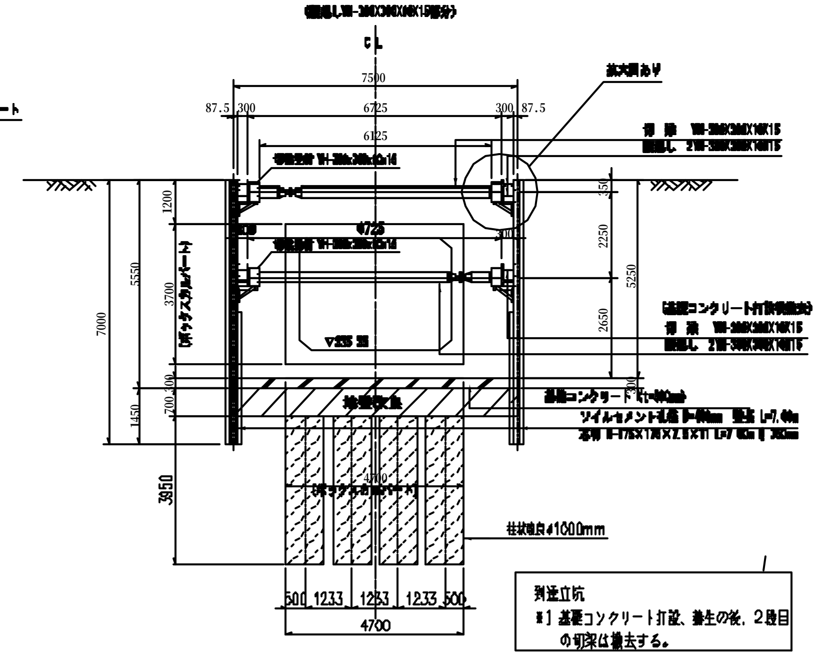

到達立坑
※1 基礎コンクリート打設、養生の後，2段目の切梁は撤去する。

(腹起しYH-350X350X12X19部分)

拡大断面図 S=1:50　b－b側面図 S=1:50　c－c平面図 S=1:50　切梁受材 S=1:20

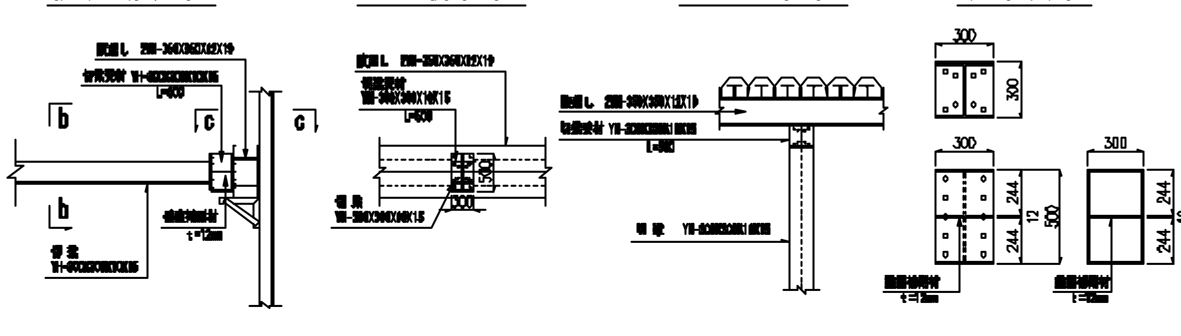

(腹起しYH-300X300X10X15部分)

拡大断面図 S=1:50　b－b側面図 S=1:50　c－c平面図 S=1:50

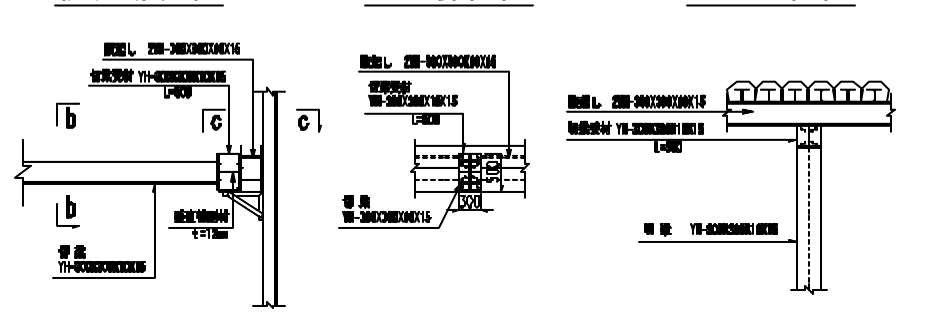

事業名	平成２０年度	
図面の名称		図面番号
仮設計画図（6） 到達立坑 縮尺 S=1:100		34/35
測量	平成 年 月 日完了	
	(株) エンジニアリング	
設計		
製図		

長野地方事務所